Jakarta Speckstein

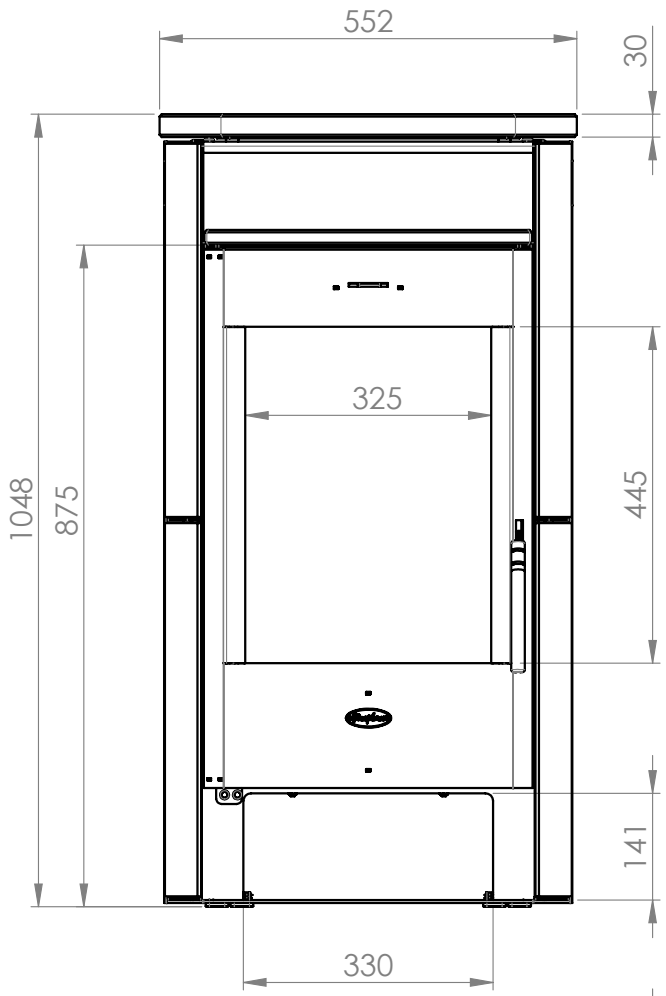

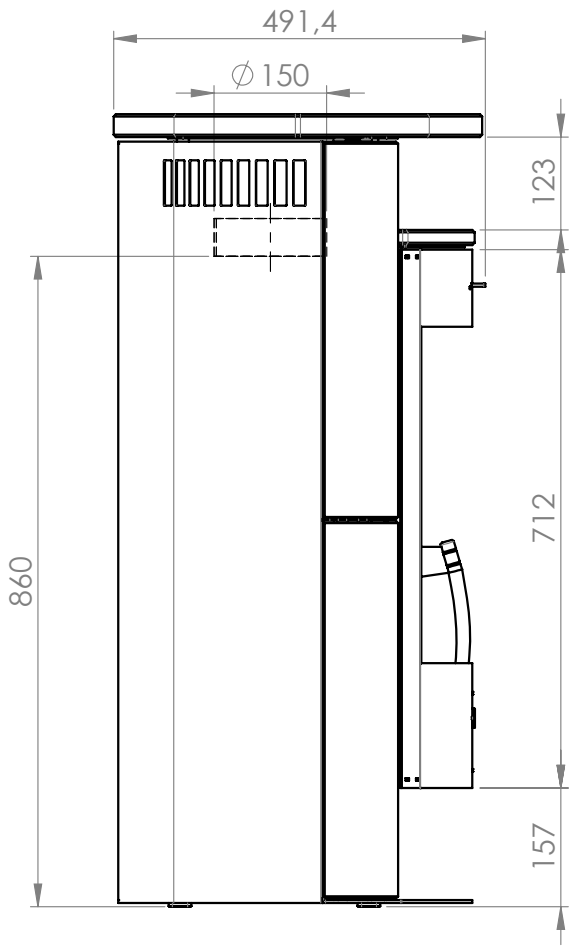

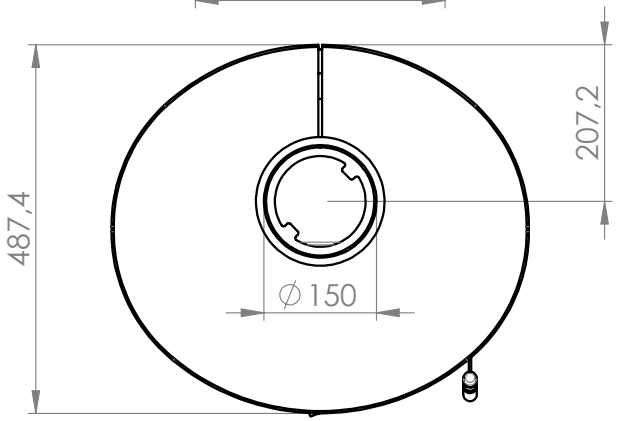

für Sie bereitgestellt von
ofenseite.com